Tremba GmbH
Komponenten & Service

Datenblatt Hubmagnete
HMF-2924z.001

Beschreibung

Hubmagnet in Bügelbauweise, vielfältig modifizierbar. Bestromt zieht der Kern hinein, unbestromt fährt er durch die Rückholfeder wieder aus. Die Feder ist leicht austausch- bzw. entfernbar. Ausführungen mit erhöhten Kräften im vorderen Hubbereich auf Anfrage möglich.

- Nennleistung: 4,5 Watt (100%, 20°C)
- Anwendung: ziehend
- Gewicht: ca. 120 g

Darstellung im bestromten Zustand

Zeichnung

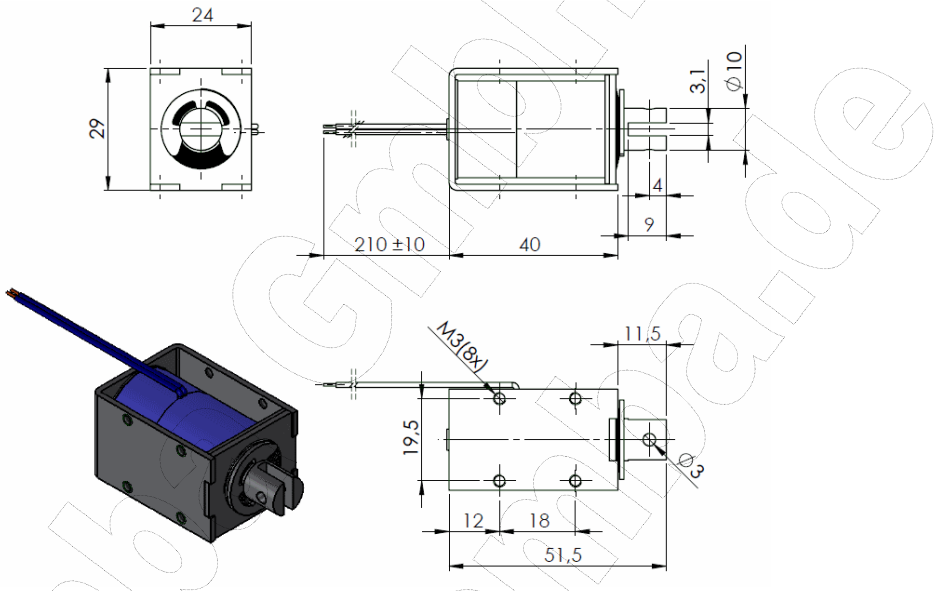

Kraft-Weg-Diagramm

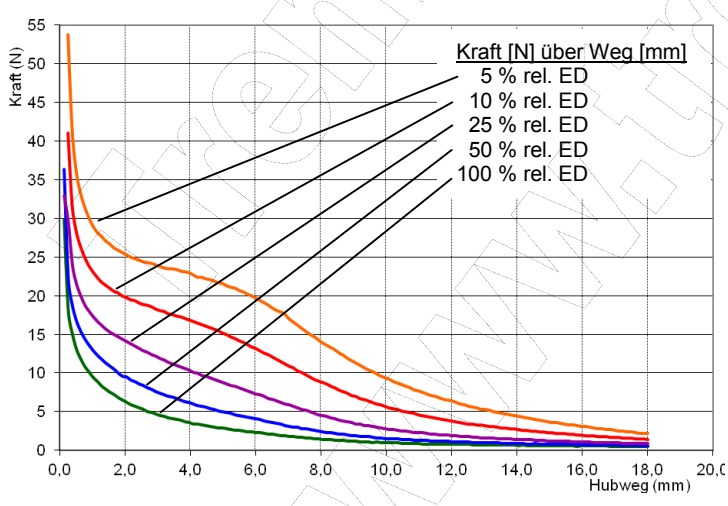

Technische Merkmale

- Isolierstoffklasse: B (Grenztemperatur 130°C)
- Schutzart Gehäuse: IP 00
- Schutzart Kabel: IP 00 (offene Kabelenden)
- RoHS-konform: ja
- Phthalate-freie Litze: optional
- ISO9001: ja
- DIN VDE 0580: nein
- Anschlaggeräusch: ca. 50 dB (20cm, 100%)
- Natürliche Toleranz: ca. 10%

Kraftwerte:

Darstellung der unteren Kraftwerte im betriebswarmen Zustand. Bei Kurzzeitbetrieb Kräfte bis 20% höher.

Elektrische Werte

Relative ED (%)	100	50	25	10	5
maximale ED (Sek.)	oo	140	50	9	1
elektr. Leistung (W)*	4,5	9	18	45	90

*bezogen auf 20°C Spulentemperatur

- Durchschlagsfestigkeit: 1200 VAC, 1 Sek
- Isolationswiderstand: 50 MΩ (500 VAC)

Berechnung elektrischer Richtwerte auf www.tremba.de.